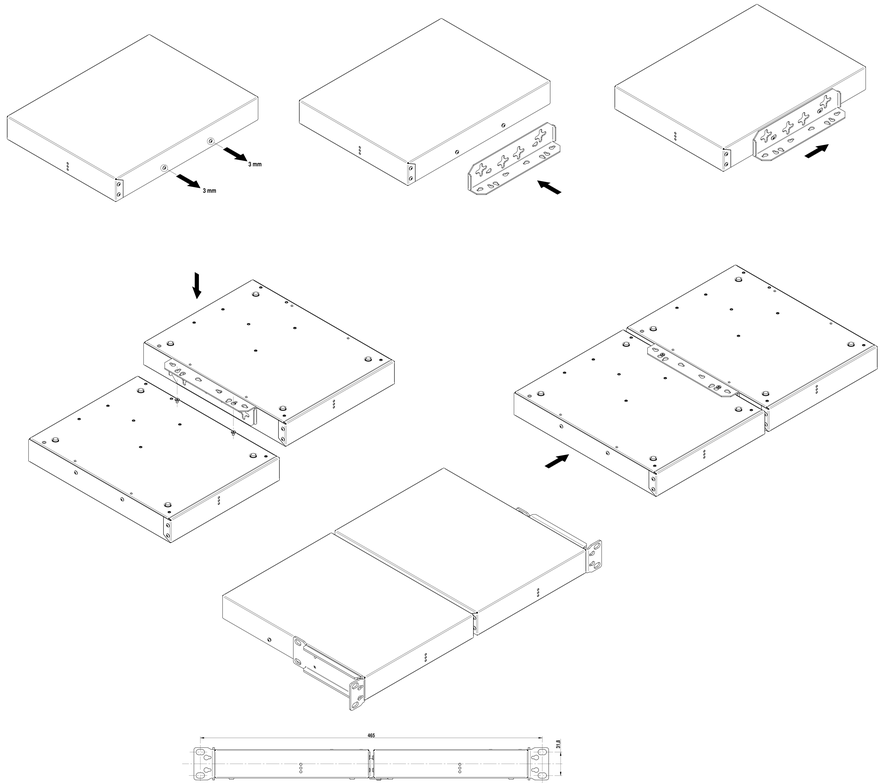
3 mm
3 mm
465
39.8

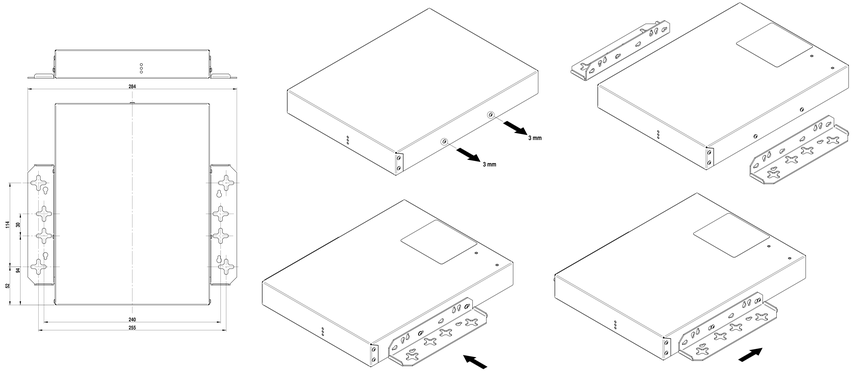
284
114
30
141
82
240
255
3 mm

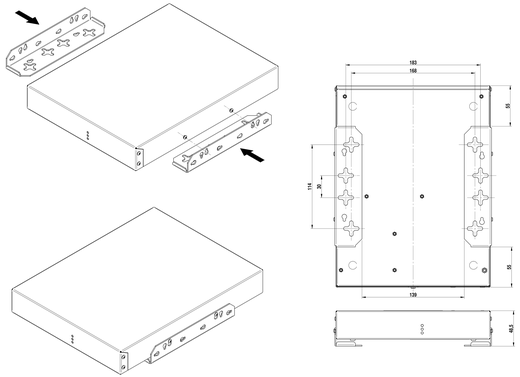
163
168
55
110
30
55
120
40.5

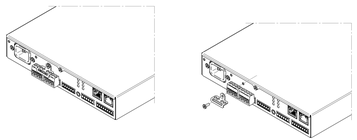

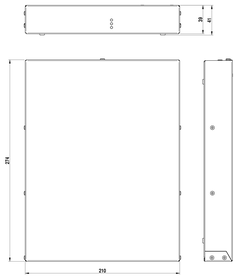
39
41
274
210

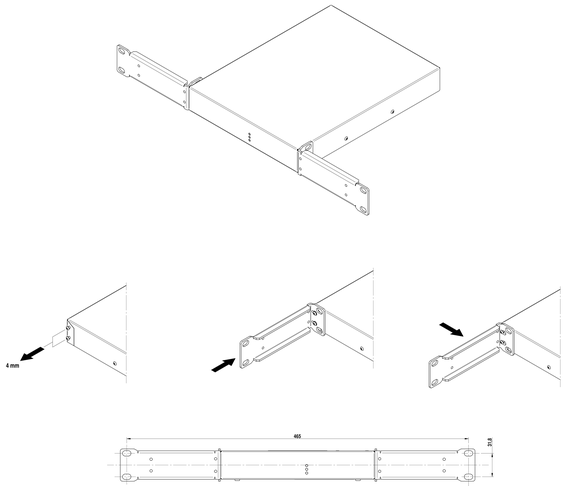
4 mm
465
39.8